СОЗДАНО В ВЕРСИИ ПРОДУКТА ДЛЯ СТУДЕНТОВ AUTODESK



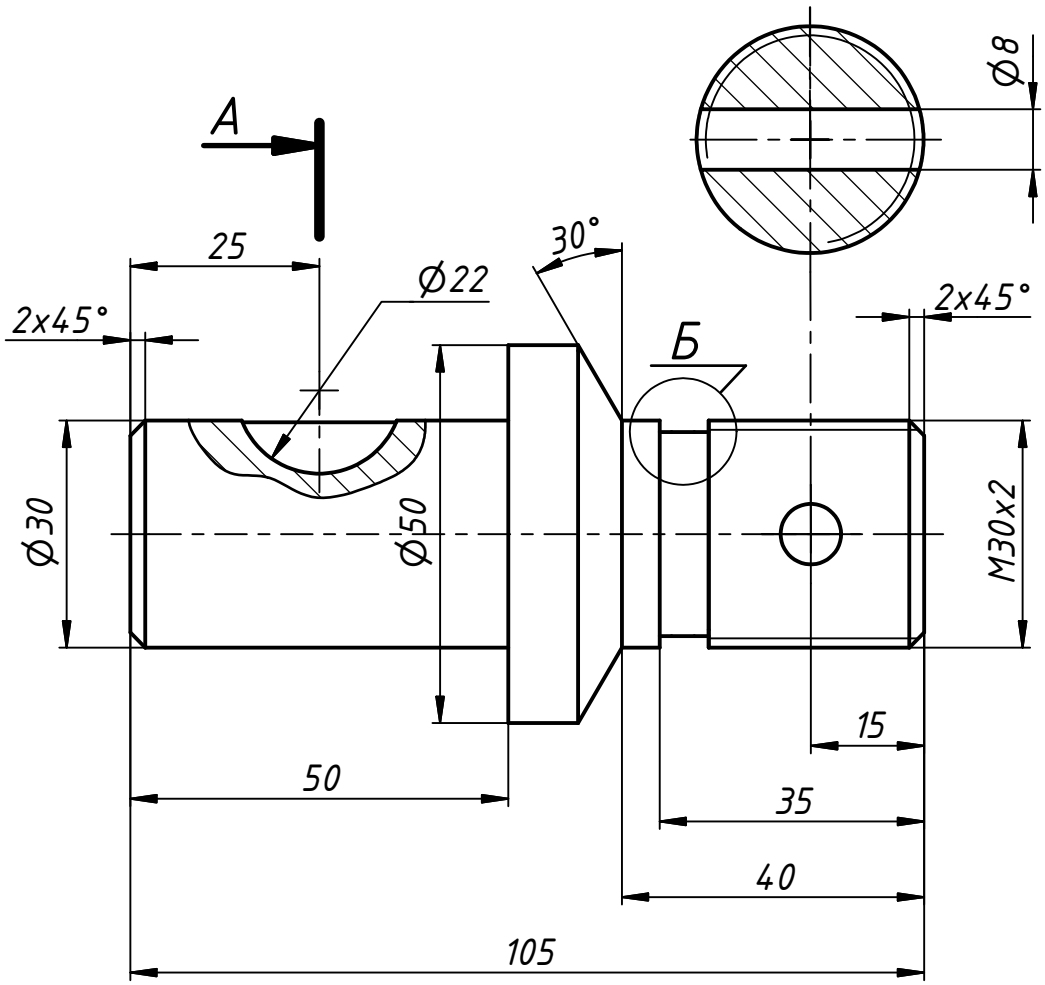


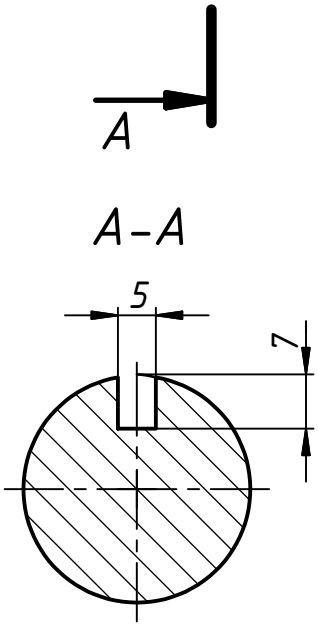


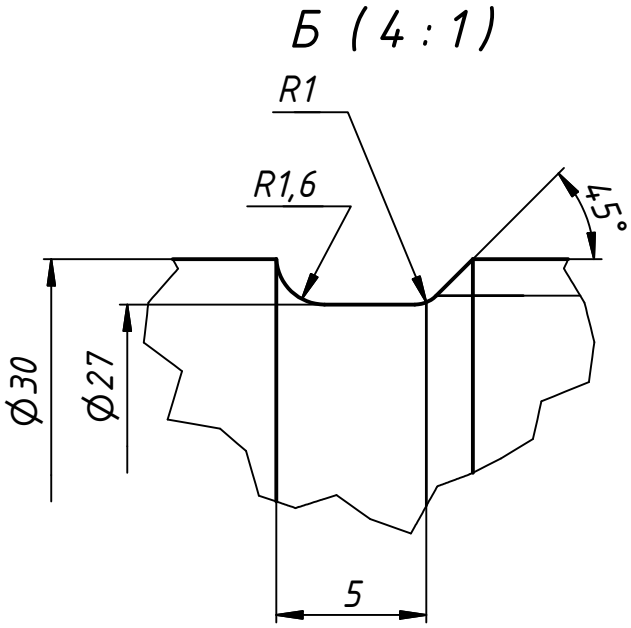


СОЗДАНО В ВЕРСИИ ПРОДУКТА ДЛЯ СТУДЕНТОВ AUTODESK

СОЗДАНО В ВЕРСИИ ПРОДУКТА ДЛЯ СТУДЕНТОВ AUTODESK

СОЗДАНО В ВЕРСИИ ПРОДУКТА ДЛЯ СТУДЕНТОВ AUTODESK