СОЗДАНО В ВЕРСИИ ПРОДУКТА ДЛЯ СТУДЕНТОВ AUTODESK

16

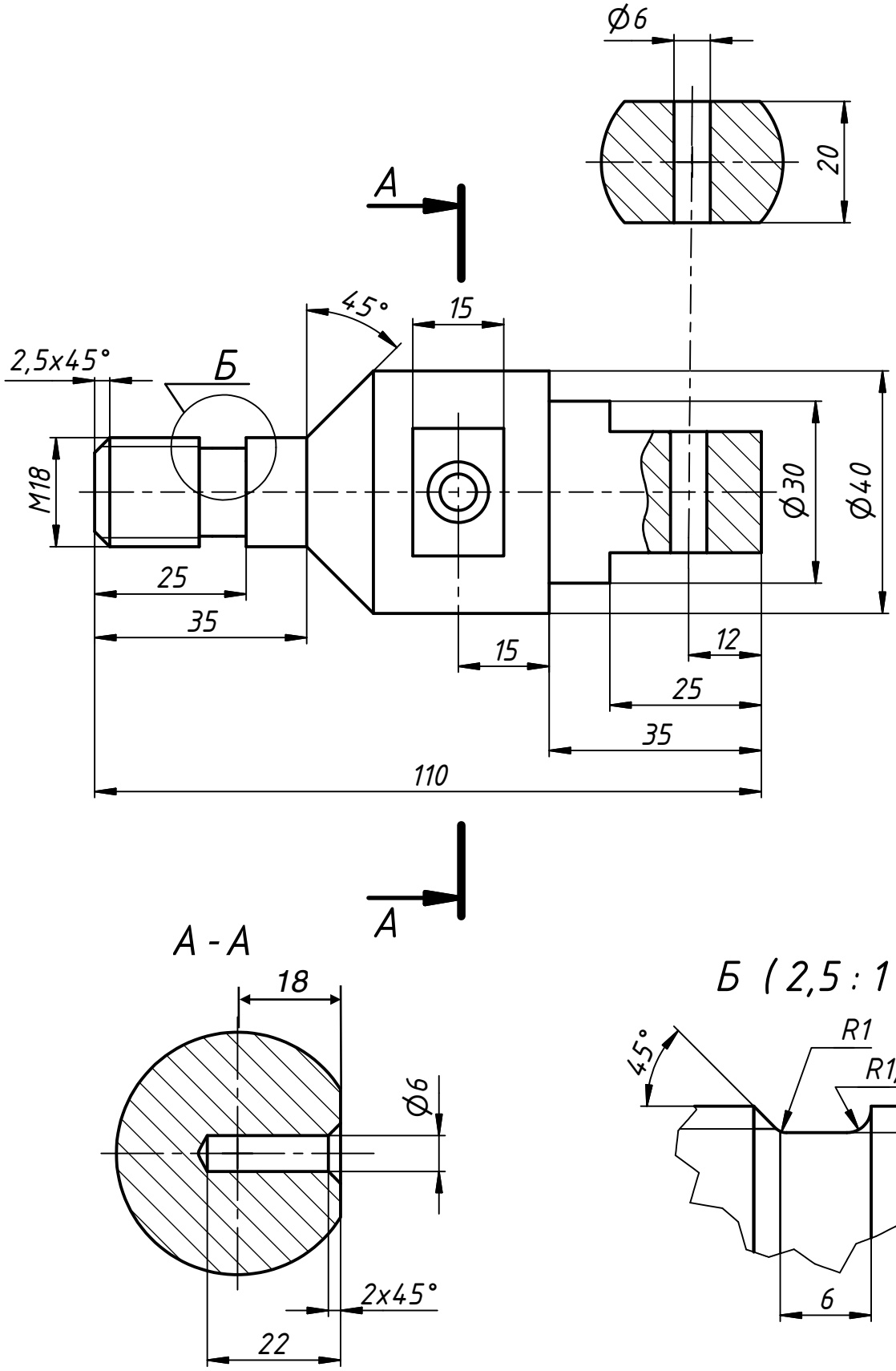

СОЗДАНО В ВЕРСИИ ПРОДУКТА ДЛЯ СТУДЕНТОВ AUTODESK

СОЗДАНО В ВЕРСИИ ПРОДУКТА ДЛЯ СТУДЕНТОВ AUTODESK

СОЗДАНО В ВЕРСИИ ПРОДУКТА ДЛЯ СТУДЕНТОВ AUTODESK