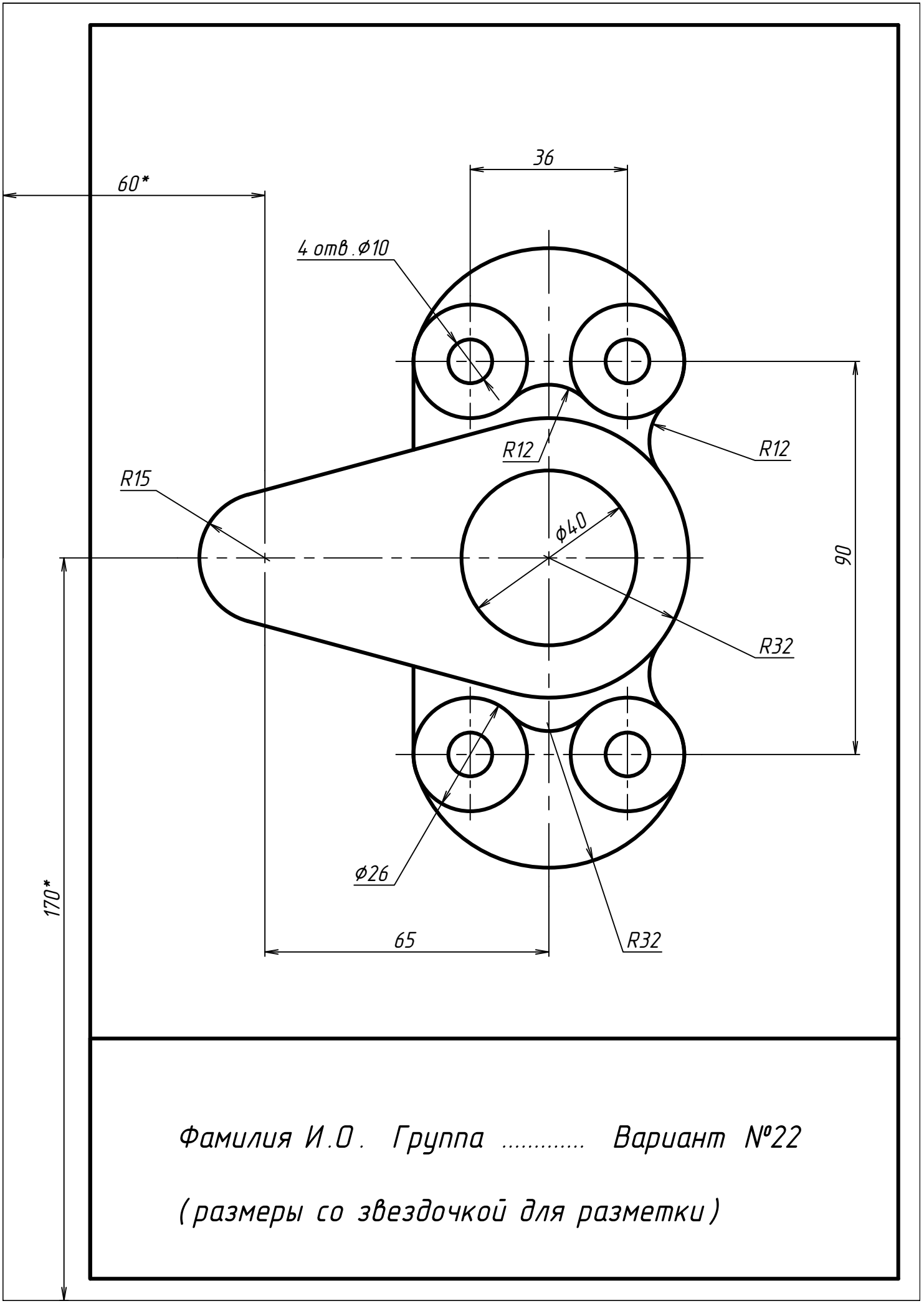

Фамилия И.О. Группа ..... Вариант №22

(размеры со звездочкой для разметки)