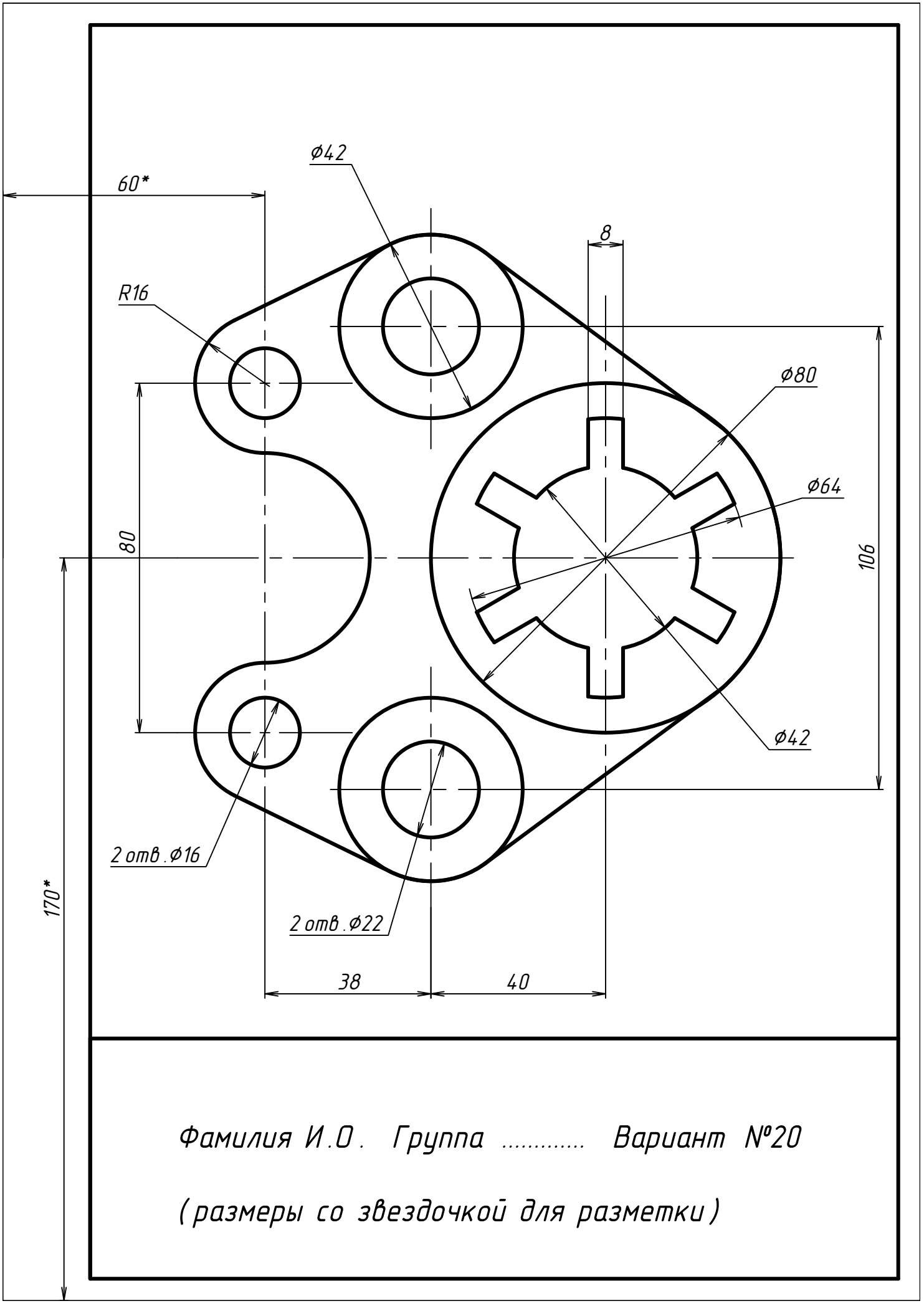

Фамилия И.О. Группа ..... Вариант №20

(размеры со звездочкой для разметки)