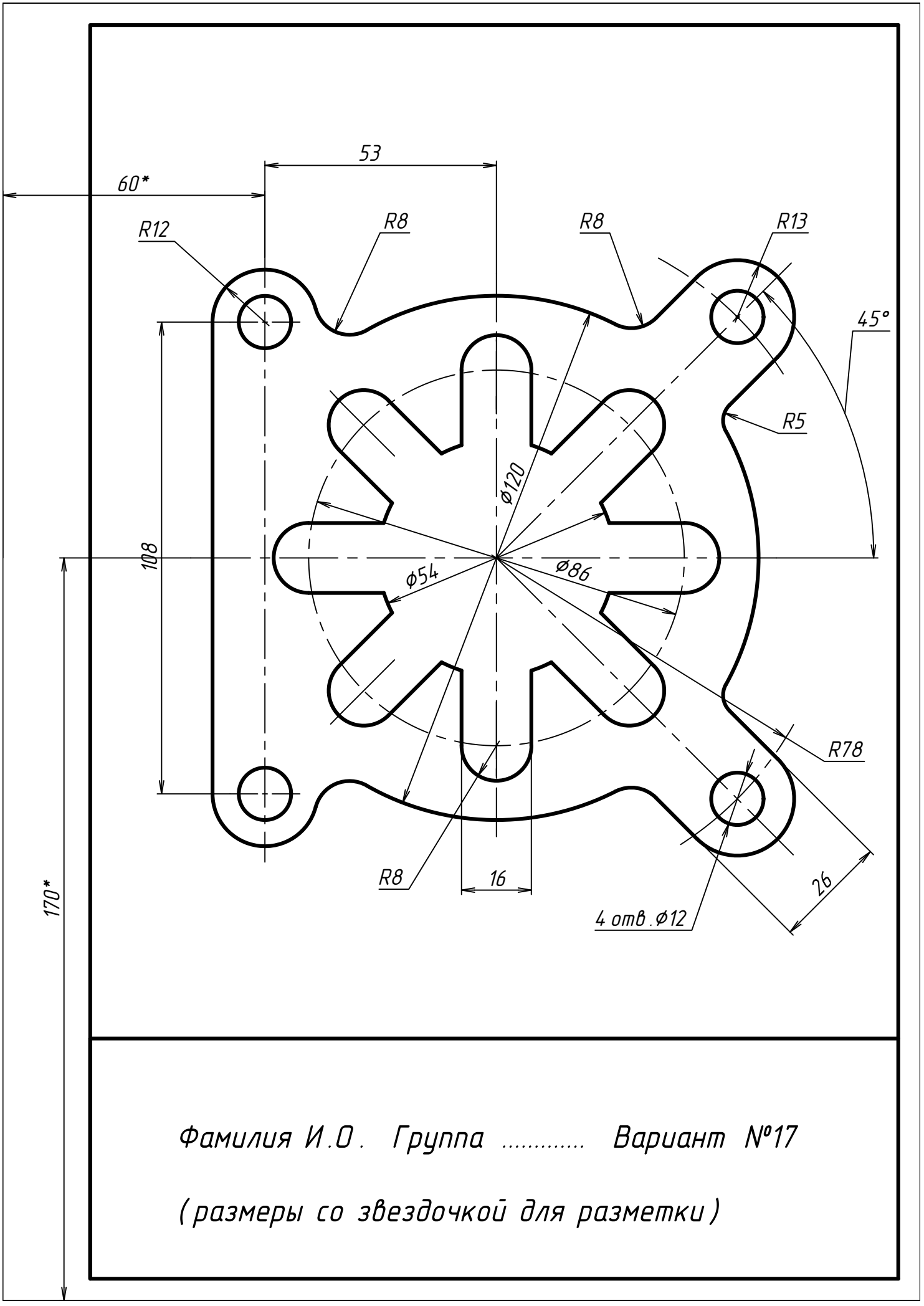

Фамилия И.О. Группа ..... Вариант №17

(размеры со звездочкой для разметки)