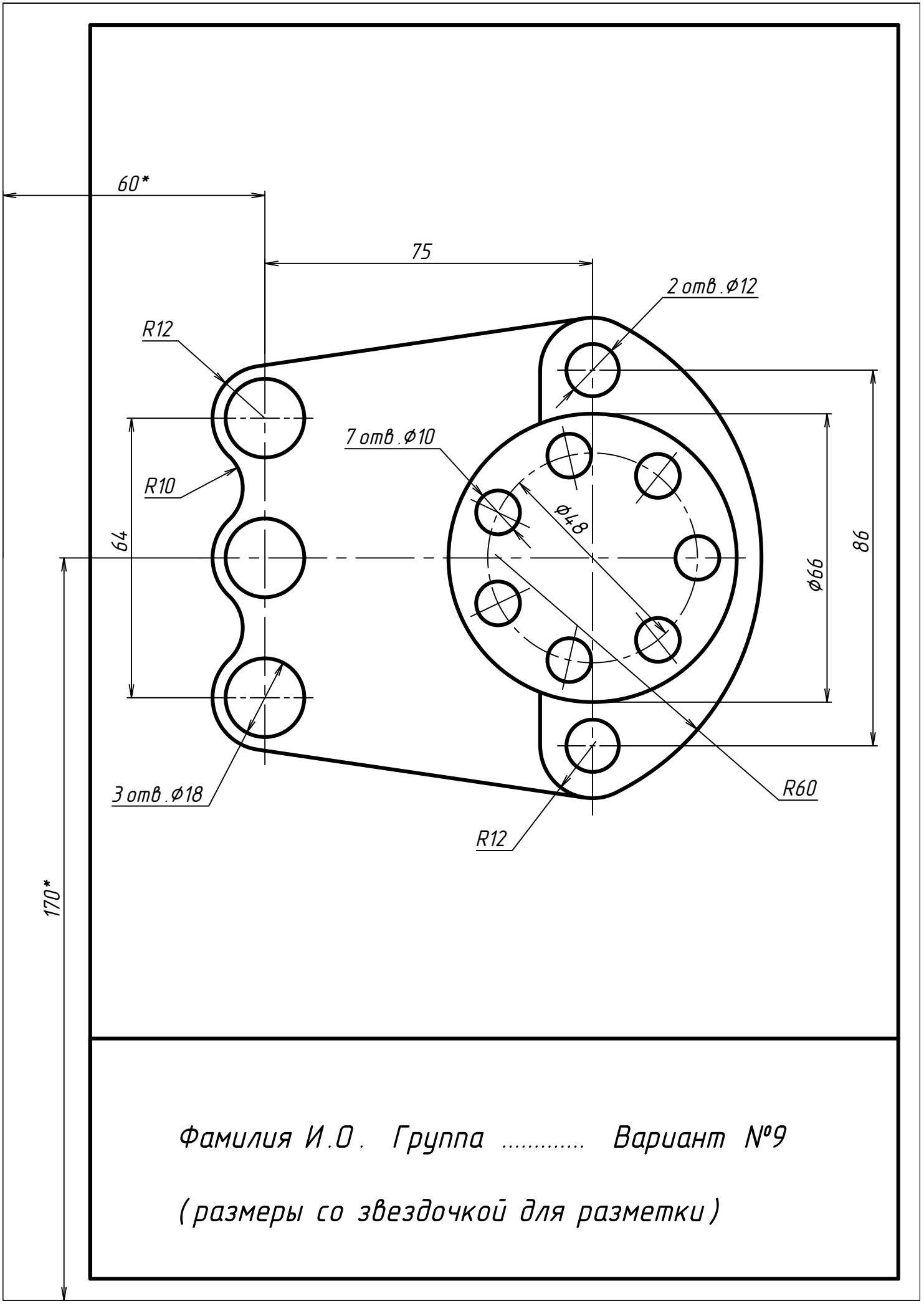

Фамилия И.О. Группа ..... Вариант №9

(размеры со звездочкой для разметки)