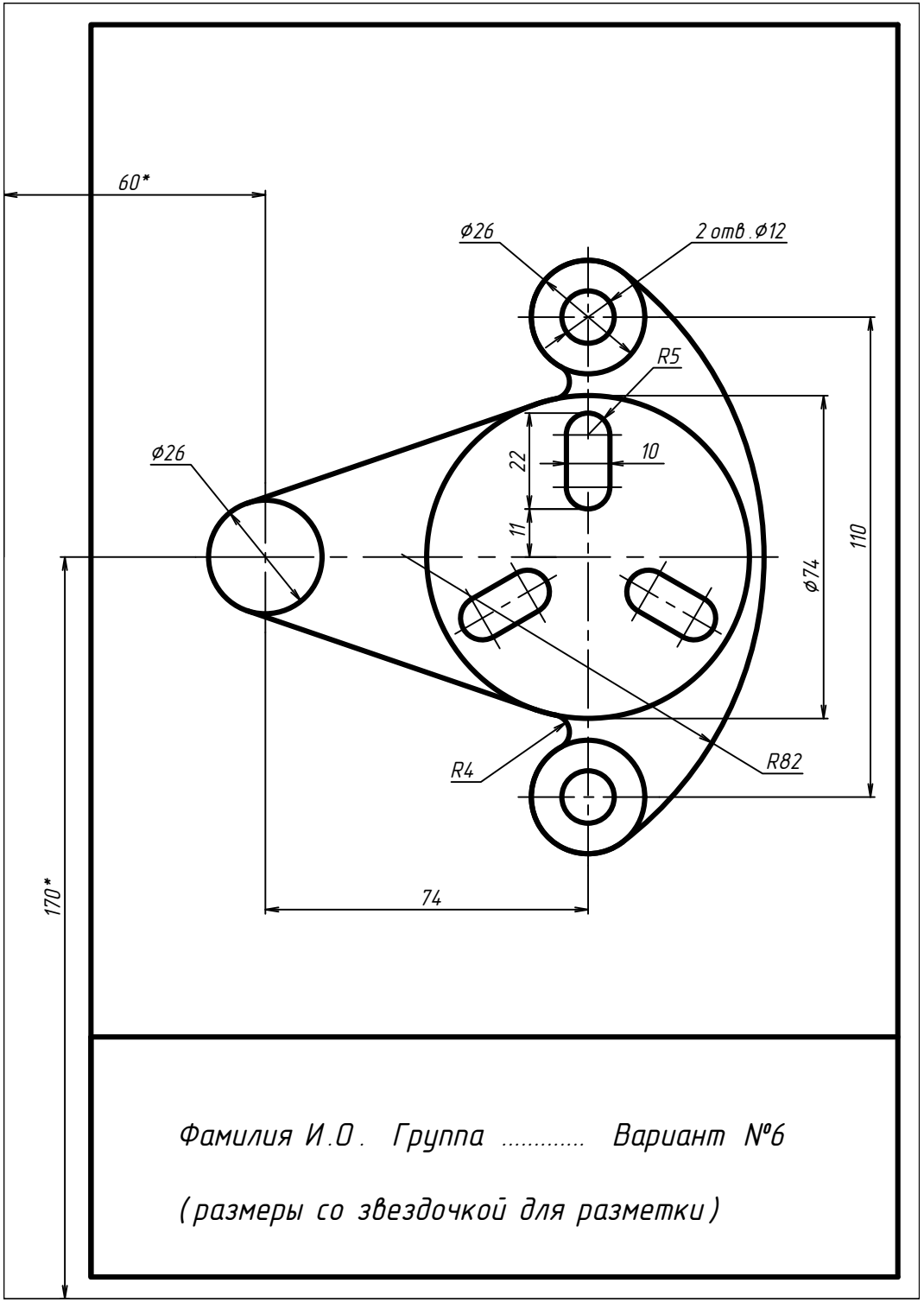

Фамилия И.О. Группа ..... Вариант №6

(размеры со звездочкой для разметки)